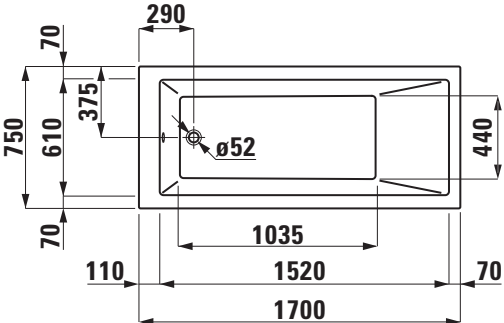
290
70
375
750
610
ø52
440
70
1035
110
1520
70
1700

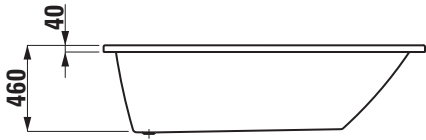
40
460