LAUFEN

Bathroom Culture since 1892 www.laufen.com

arwa sanimatic SK SIMILOR KUGLER

WATER INSPIRATION SINCE 1854

Montage der Rückflussverhinderer
Montage du clapet anti-retour
Montaggio delle valvole di non ritorno
Mounting of check-valve
Montaje de los obstaculizadores de reflujo
Montage van de terugstroomblokkering
Montáž zábrany zpětného toku
Atgalinio srauto sklendžių montavimas
Montaż ogranicznika przepływu zwrotnego
A visszaáramlásgátló felszerelése
Монтаж обратного клапана
Монтаж на възвратния клапан

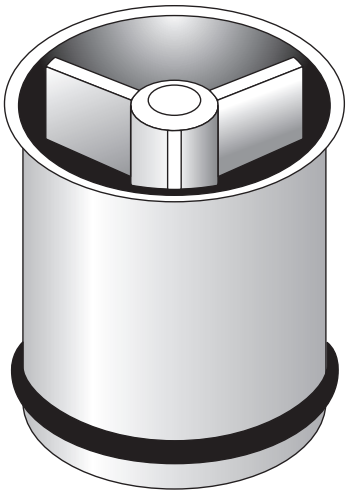

DE Diese Anleitung muss dem Benutzer ausgehändigt werden. Garantie/Haftung nur bei Montage gemäss Anleitung durch eine konzessionierte Fachkraft und gemäss örtlicher Vorschriften.

FR Cette instruction doit être remise à l'utilisateur. Garantie/responsabilité uniquement assurées en cas de montage conforme au mode d'emploi, effectué par un spécialiste concessionnaire et en fonction des prescriptions locales.

IT Le presenti istruzioni devono essere consegnate all'utilizzatore. Garanzia/responsabilità assicurate soltanto in caso di montaggio conforme alle istruzioni per l'uso e eseguito da uno specialista concessionario in funzione delle prescrizioni locali.

EN This instruction must be given to the user. Guarantee/Liability only when assembled by an approved specialist in accordance with the instructions and local regulations.

ES Se entregará este manual de instrucciones al usuario. Garantía/Responsabilidad sólo cuando está montado según las instrucciones de un profesional autorizado y de conformidad con la normativa local.

NL Deze handleiding moet aan de gebruiker worden bezorgd. Garantie/aansprakelijkheid enkel bij montage volgens de handleiding door een bevoegde vakman en volgens de lokale voorschriften.

CS Tento návod musí být předán uživateli. Garance/záruka pouze při montáži, prováděné dle návodu osobou odborně způsobilou s příslušnou koncesí a dle předpisů platných v místě.

LT Ši instrukcija turi būti perduota naudotojui. Garantija/turtinė atsakomybė suteikiama, jei montavimą pagal instrukciją atlieka kvalifikuotas specialistas pagal vietinius reikalavimus.

PL Niniejsza instrukcja obsługi powinna zostać przekazana użytkownikowi. Gwarancja/odpowiedzialność prawna działa wyłącznie w przypadku montażu wykonanego przez upoważnionego specjalistę zgodnie z instrukcją oraz lokalnymi przepisami.

HU Jelen útmutatót a felhasználó rendelkezésére kell bocsátani. Garancia/felelősség csak engedéllyel rendelkező szakember által végrehajtott, az útmutatásnak és a helyi előírásoknak megfelelő szerelés esetén.

RU Данное руководство должно быть передано пользователю. Гарантия действительна только в том случае, если монтаж выполнен специалистом согласно инструкции и с учетом местных предписаний.

BG Това ръководство трябва да бъде връчено на потребителя. Гаранция / отговорност само при монтаж в съответствие с ръководството от лицензиран специалист и в съответствие с действащо законодателство.

Similbox Standard / Light

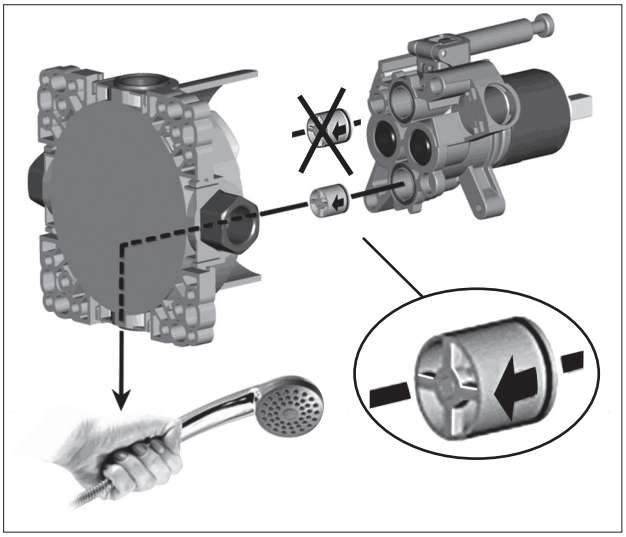

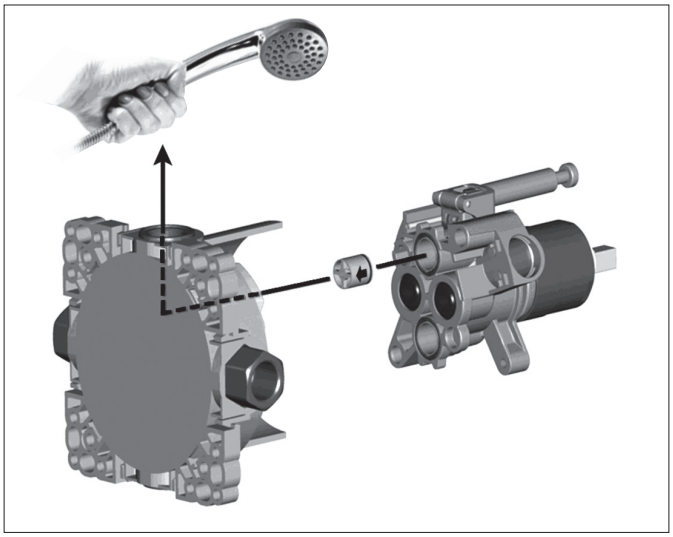

Similbox Standard

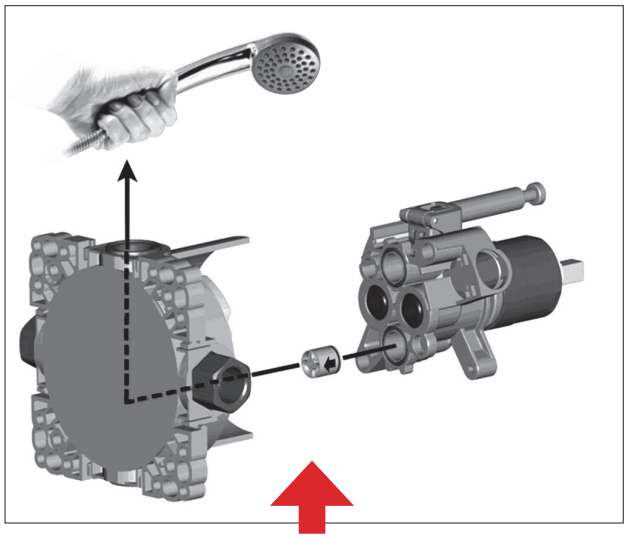

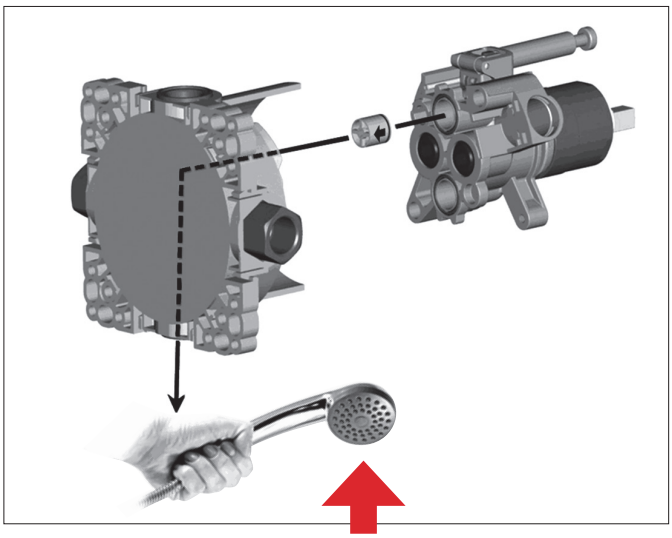

DE Nie 2 Rückflussverhinderer miteinander montieren

FR Ne jamais monter 2 clapets anti-retour

IT Mai montare 2 valvole di non ritorno

EN Never mount 2 check-valves

ES No montar nunca 2 obstaculizadores de reflujo juntos

NL Nooit 2 terugstroomblokkeringen samen monteren

CS Nikdy nepoužívejte 2 zábrany zpětného toku společně

LT Niekada kartu nemontuokite 2 atgalinio srauto sklendžių

PL Nigdy nie należy montować razem 2 ograniczników przepływu zwrotnego

HU Soha ne szereljen fel egyszerre 2 visszaáramlásgátlót

RU Никогда не устанавливать 2 обратных клапана вместе

BG Никога да не се монтират заедно 2 възвратни клапана

DE Rückflussverhinderer zum handbrauseverbundenen Auslauf montieren

FR Monter le clapet anti-retour sur la sortie reliée à la douchette à main

IT Monatre la valvola dei non ritorno alla uscita collegata alla doccia a mano

EN Check-valve mounted in the outlet connected to the handshowerhead

ES Montar los obstaculizadores de reflujo en la salida conectada a la ducha manual

NL Terugstroomblokkeringen voor met handdouche verbonden uitloop monteren

CS Přimontujte zábranu zpětného toku k výtoku spojenému s ruční sprchou

LT Sumontuokite atgalinio srauto sklendę, jungiamą su rankinio dušo išleidimo anga

PL Zamontować ogranicznik przepływu zwrotnego do wylotu połączonego ze słuchawką natryskową

HU A visszaáramlásgátlót a kézi zuhanyhoz csatlakozó kifolyóhoz szerelje fel

RU Установить обратный клапан для слива, подключенного к ручному душу

BG Да се монтира възвратен клапан към изхода за ръчния душ

LAUFEN

Bathroom Culture since 1892 www.laufen.com

Laufen Bathrooms AG
Wahlenstrasse 46
CH-4242 Laufen, Switzerland
www.laufen.com

DE/FR/IT/EN/ES/NL/CS/LT/PL/HU/RU/BG

11/12/14 736.905 KRA