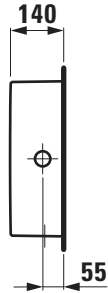
140
55

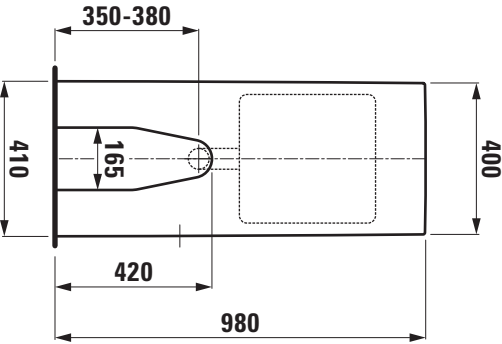
350-380
410
165
400
420
980

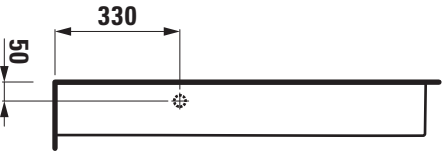
330
50