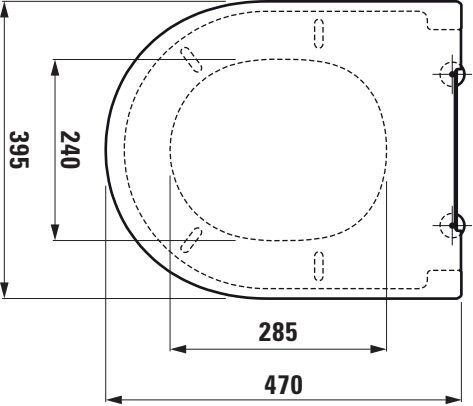
395
240
285
470

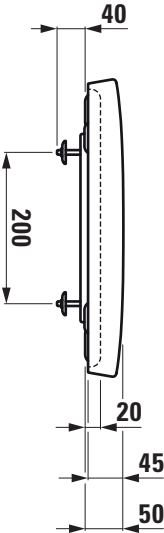
40
200
20
45
50