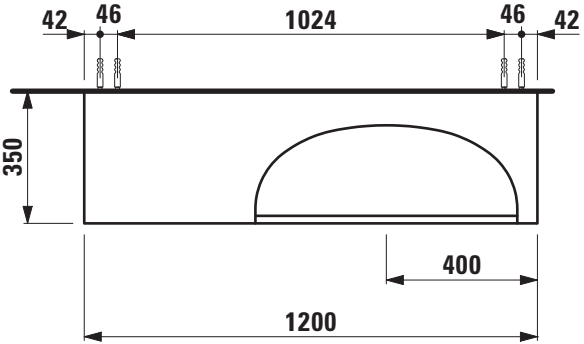
42
46
1024
46
42
350
400
1200

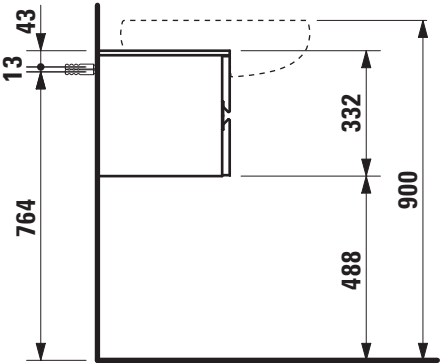
43
13
764
332
488
900