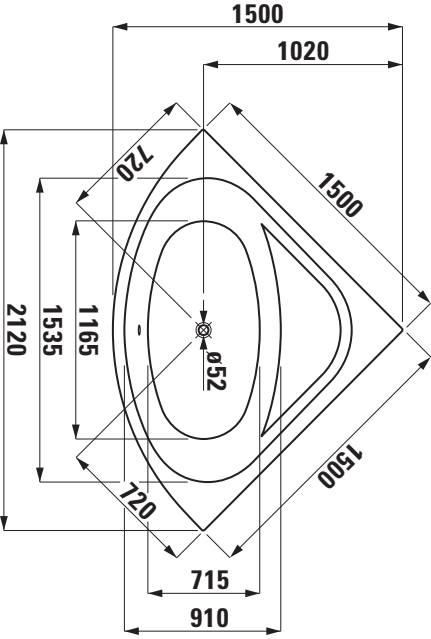
1500
1020
720
1500
2120
1535
1165
ø52
1500
720
715
910

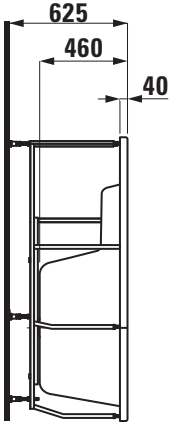
625
460
40