LAUFEN PRO S

Lavabo avec meuble sous lavabo
1 tiroir
860965 ... 104 1
1 tiroir,
1 tiroir intérieur
860966 ... 104 1

DONNÉES TECHNIQUES

Article nº	860965 ... 104 1 / lavabo avec meuble sous lavabo, 1 tiroir 860966 ... 104 1 / lavabo avec meuble sous lavabo, 1 tiroir, 1 tiroir intérieur
USGBS / ST	860965 – 212 087 / 2112 265 860966 – 212 088 / 2112 266
Licence	Qplus
Dimensions (LxHxP)	1000 x 455 x 500 mm
Dim. intérieures du bac	560 x 285 mm
Volume du bac	10,5 litres (jusqu'au bord inférieur du trop-plein)
Exécution	lavabo: 104 – 1 trou pour la robinetterie au milieu le lavabo est fixé avec 2 vis meuble sous lavabo: Caisson/Façade – MDF revêtu d'un film en PVC façade avec poignées intégrées
Poids	860965 – 48,9 kg / 860966 – 55,4 kg
Accessoires excl.	pieds (set de 2 pièces), aluminium, article nº 483102 096 004 1 porte-serviettes latéral, aluminium anodisé luisant, article nº 490952 104 000 1 anodisé, article nº 490952 105 000 1 anodisé brun foncé, article nº 490952 106 000 1

DONNÉES TECHNIQUES

Kit de montage incl.	jeu de fixation pour meubles article nº 491206 000 000 1, 491140 000 000 1
Kit de montage excl.	jeu de fixation à tiges de scellement siphon gain de place article nº 894250 000 000 1
Divers	à la place de ... introduire couleur des meubles céramique uniquement disponible en 000 – Blanc.

TEXTE POUR SOUMISSION

lavabo avec meuble sous lavabo LAUFEN PRO S
lavabo en céramique sanitaire, face inférieure poli
dimensions 1000 x 500 mm
1 trou pour la robinetterie au milieu, avec trop-plein
meuble sous lavabo: Caisson/Façade – MDF revêtu d'un film en PVC
façade avec poignées intégrées, dimensions (LxHxP) 990 x 440 x 497 mm
1 tiroir, article nº 860965 ... 104 1
1 tiroir, 1 tiroir intérieur, article nº 860966 ... 104 1,
couleurs des meubles: 463 – Blanc mat, 475 – Blanc brillant,
423 – Wengé, 479 – Chêne clair, 480 – Graphite

DESSINS TECHNIQUES / M 1 : 20

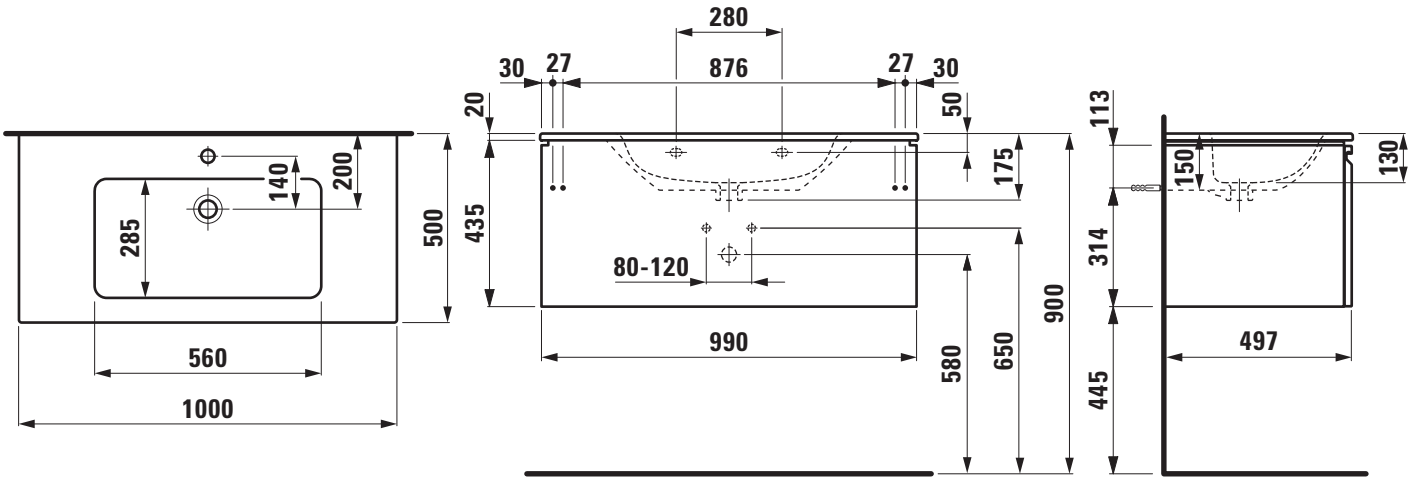

LAUFEN