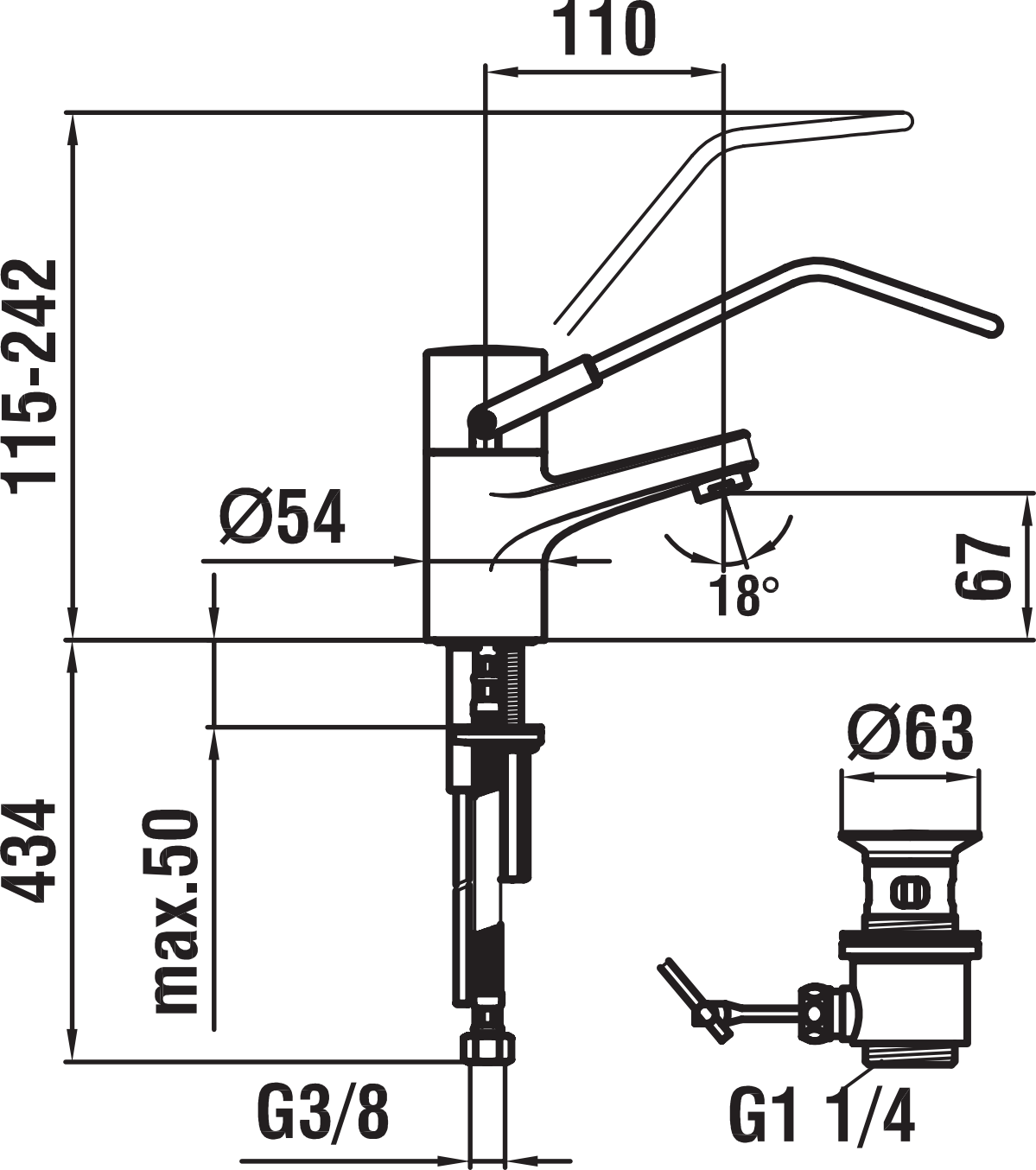
110
115-242
Ø54
18°
67
434
max.50
Ø63
G3/8
G1 1/4