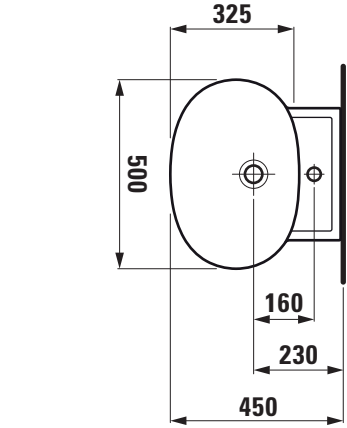
325
500
160
230
450

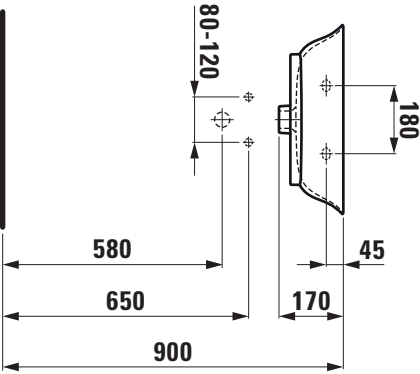
80-120
180
580
45
650
170
900

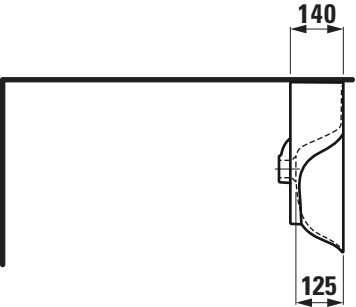
140
125