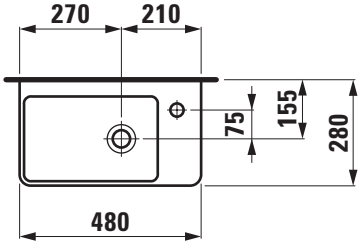
270
210
155
75
280
480

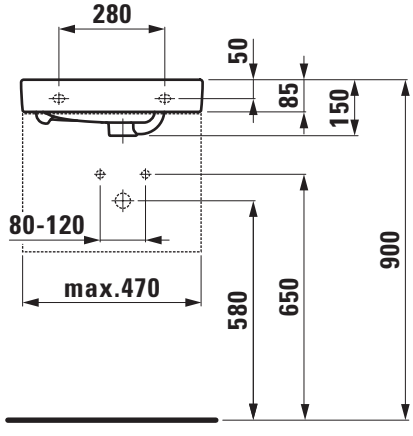
280
50
85
150
80-120
max.470
580
650
900

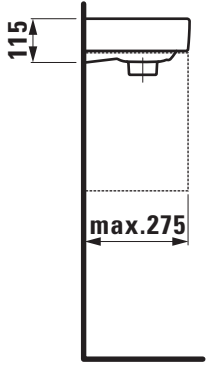
115
max.275