Kartell by LAUFEN

Sticker

Kartell • LAUFEN

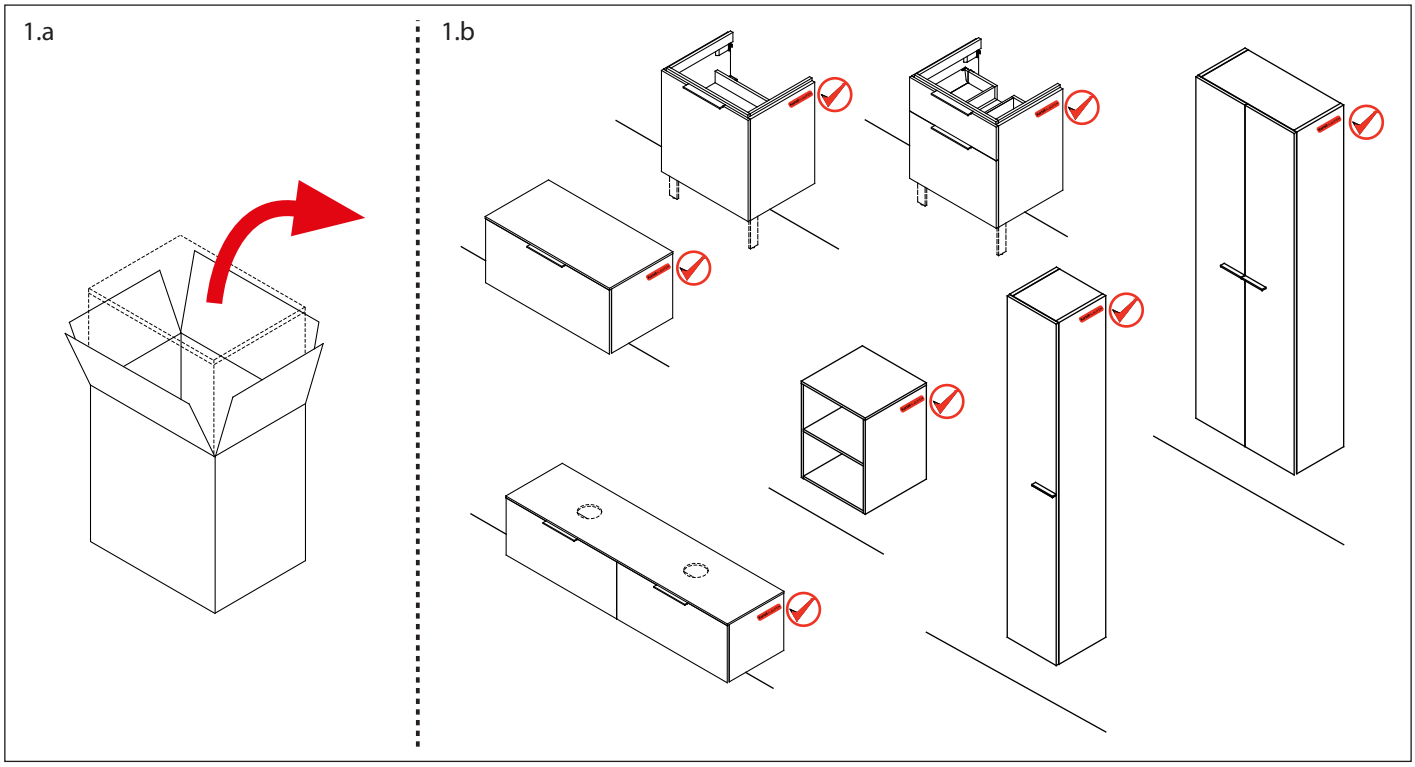

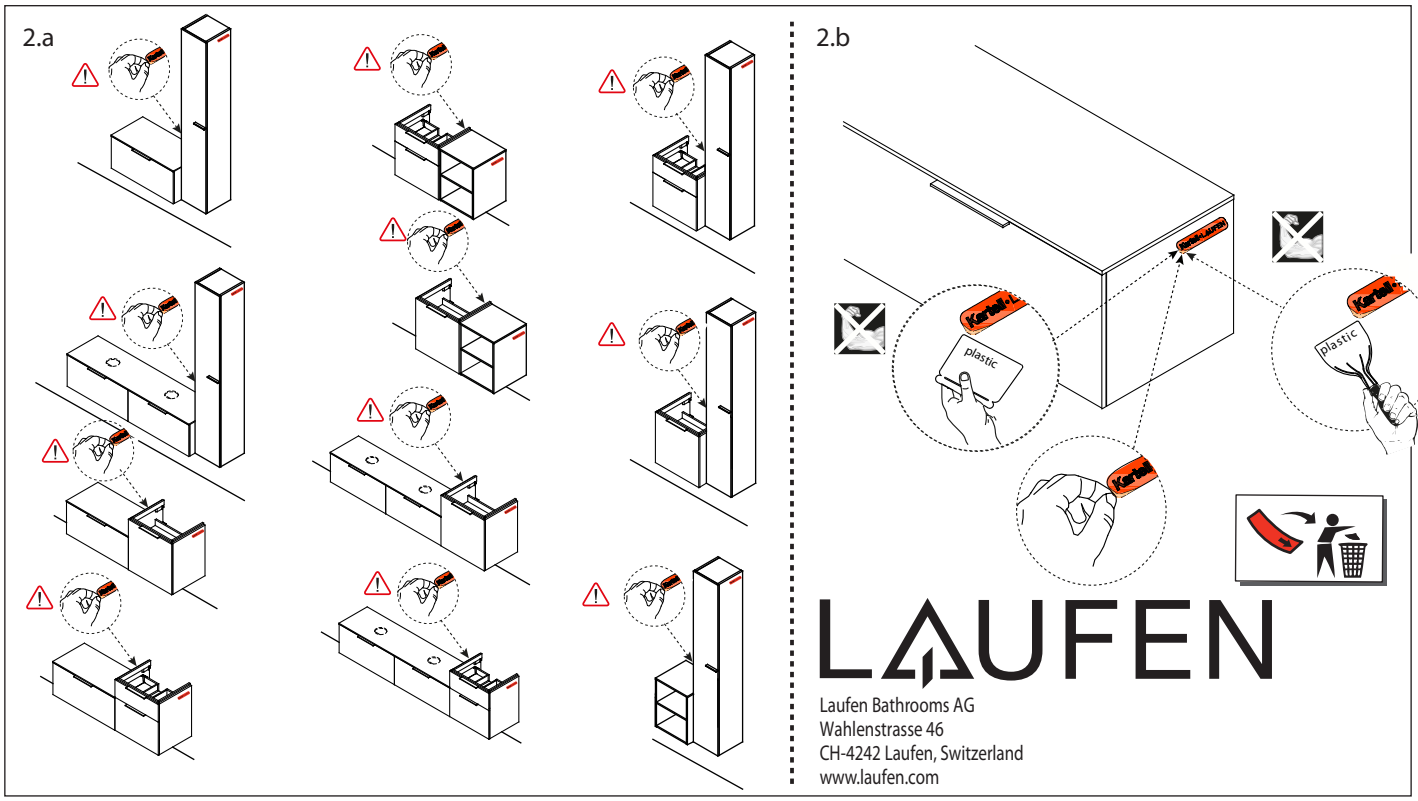

LAUFEN
Laufen Bathrooms AG
Wahlenstrasse 46
CH-4242 Laufen, Switzerland
www.laufen.com

DE/FR/IT/EN/ES/NL/CS/LT/PL/HU/RU/BG