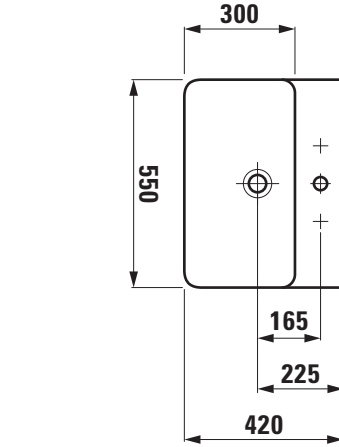
300
550
165
225
420

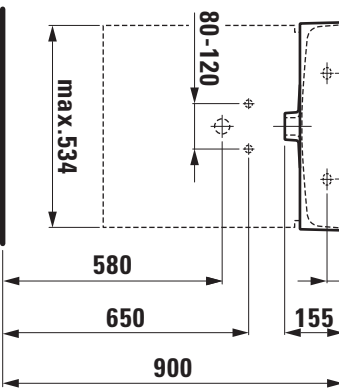
max.534
80-120
280
580
40
650
155
900

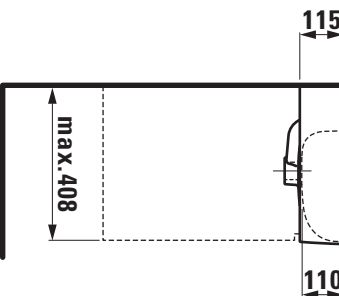
115
max.408
110