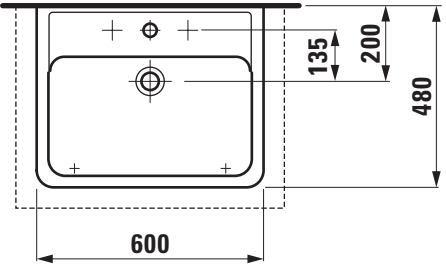
135
200
480
600

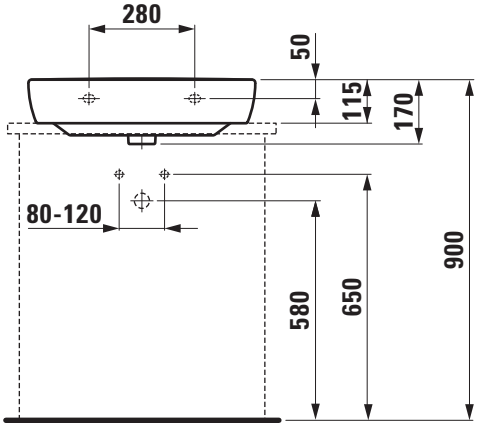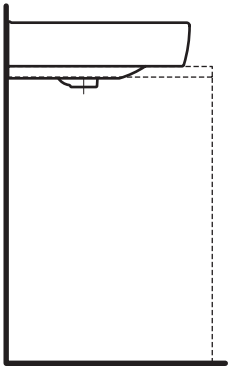
280
50
115
170
80-120
580
650
900