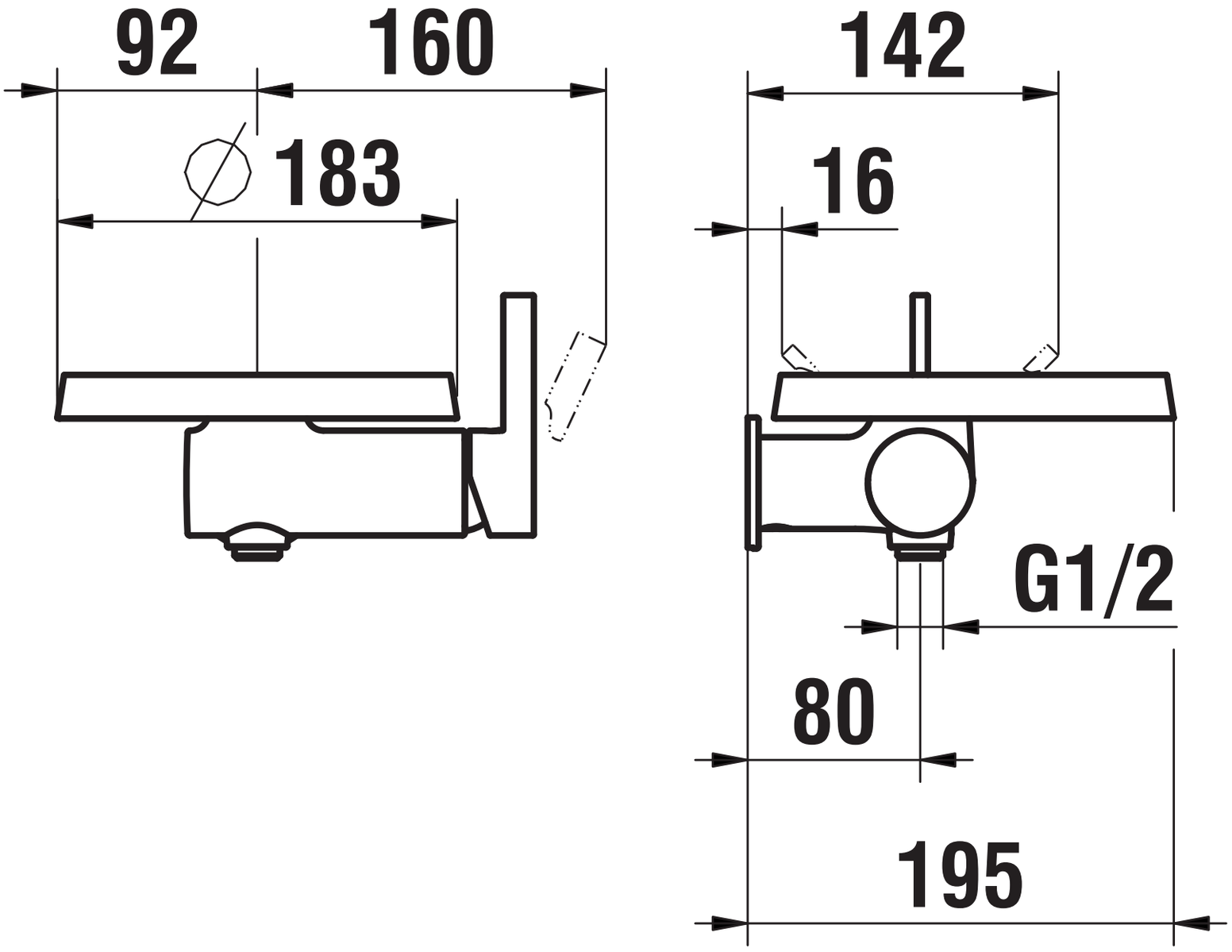
92
160
183
142
16
G1/2
80
195