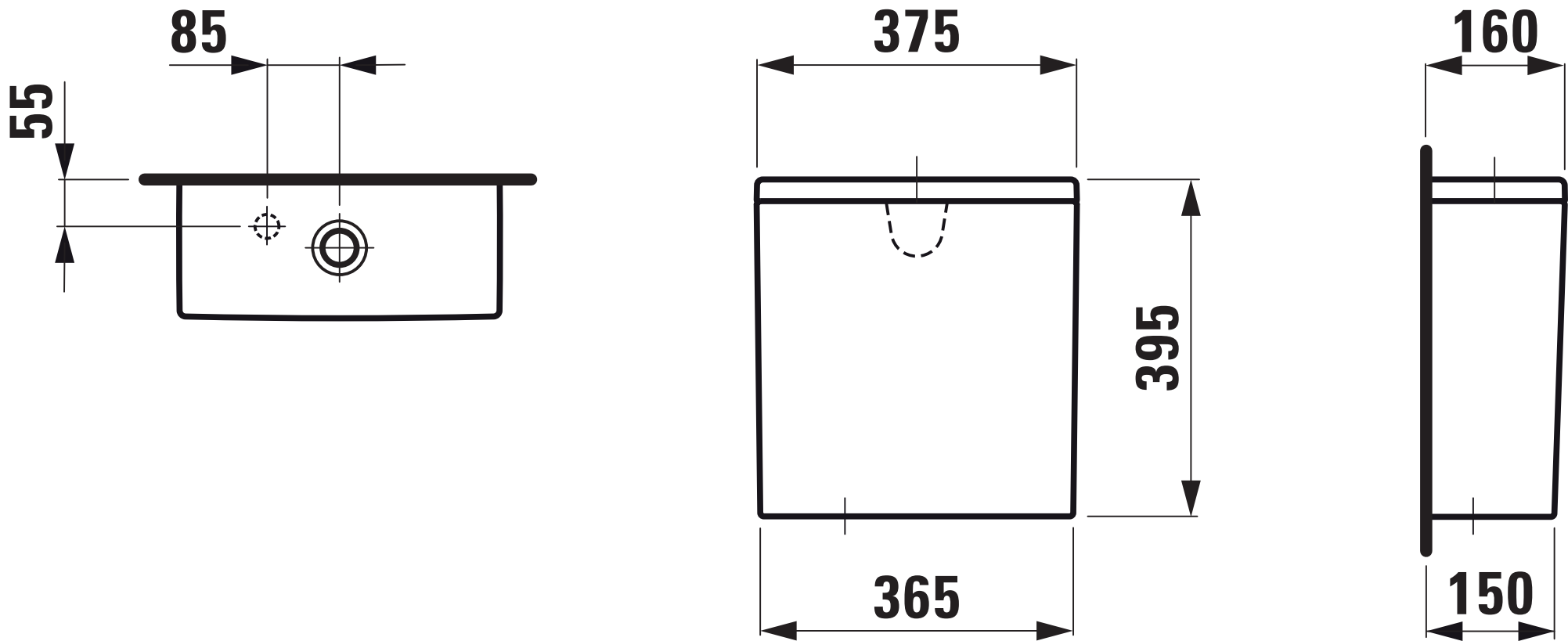
85
55
375
395
365
160
150