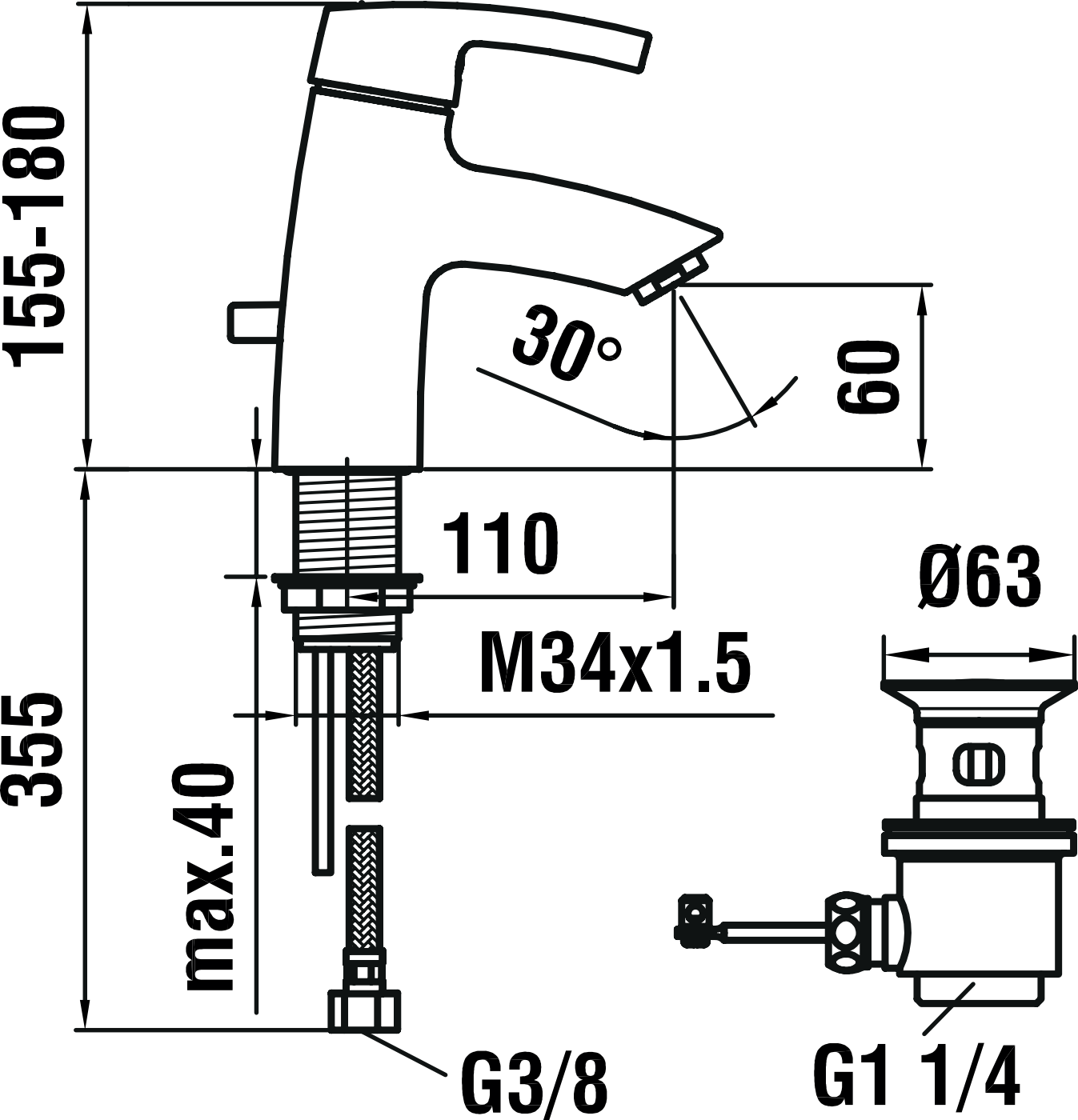
155-180
30°
60
110
Ø63
M34x1.5
355
max.40
G3/8
G1 1/4