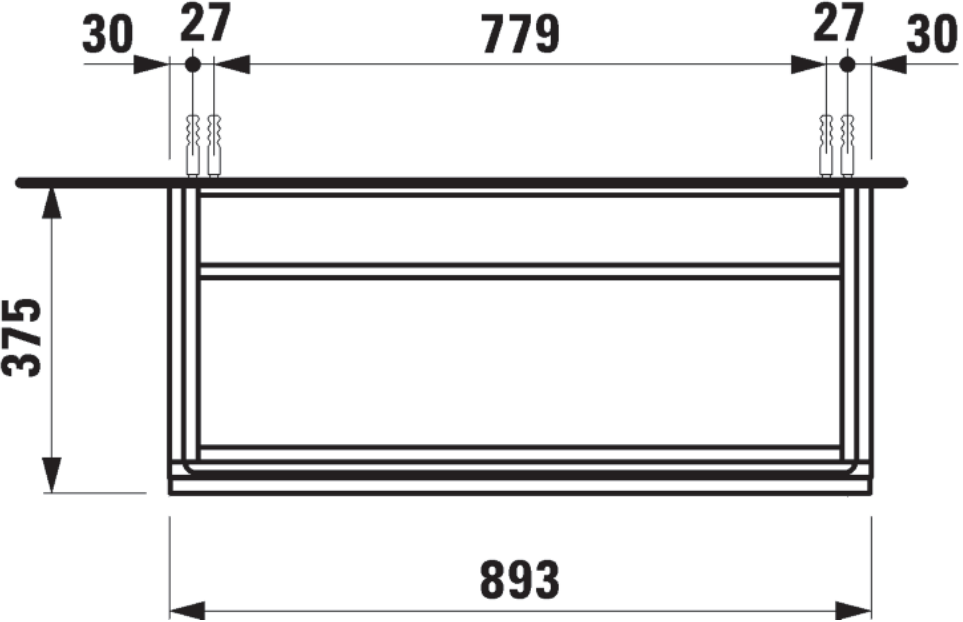
30
27
779
27
30
375
893

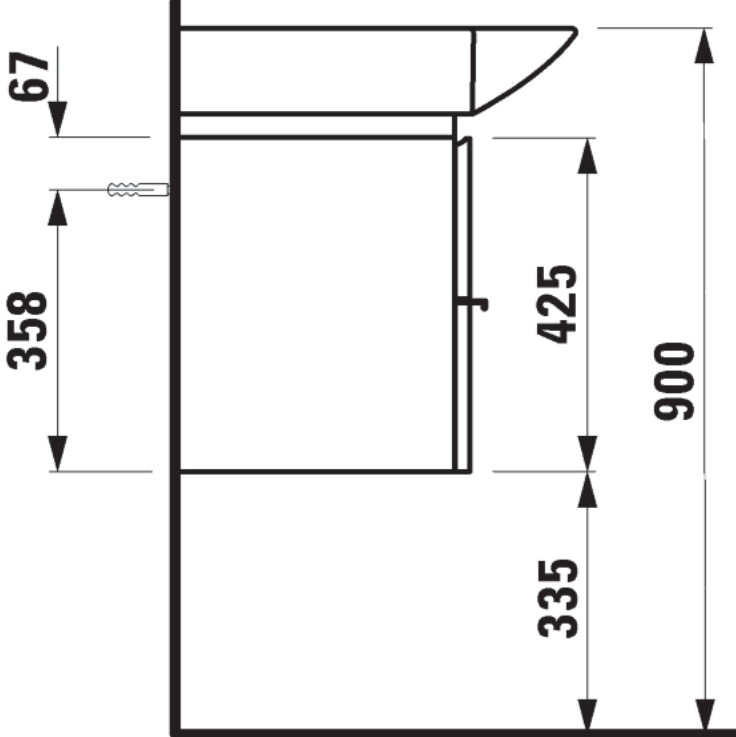
67
358
425
900
335