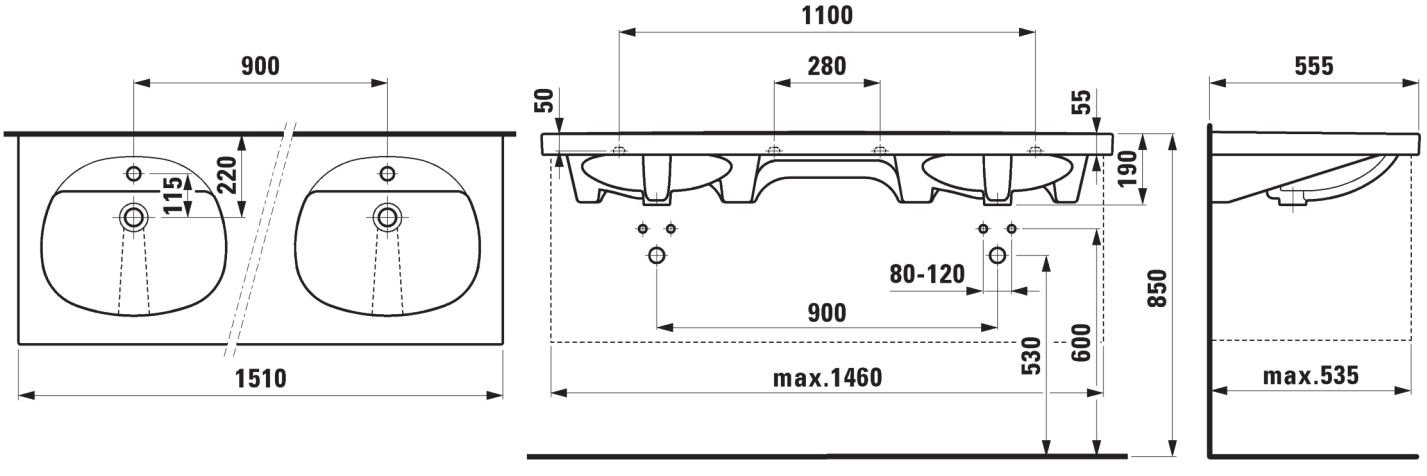
900
220
115
1510
1100
280
50
55
190
850
80-120
900
530
600
max.1460
555
max.535