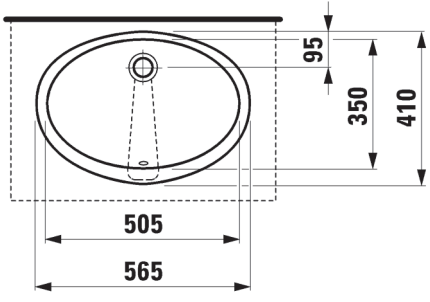
95
350
410
505
565

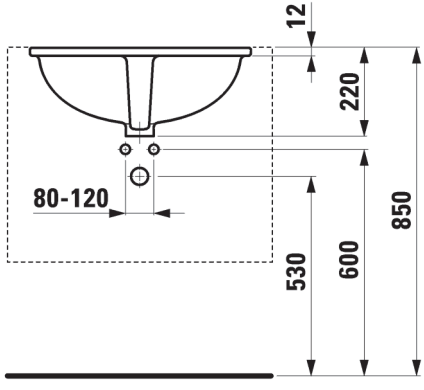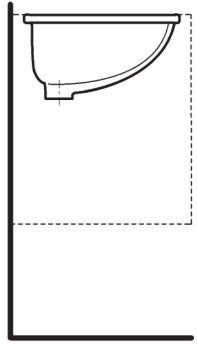
12
220
80-120
530
600
850