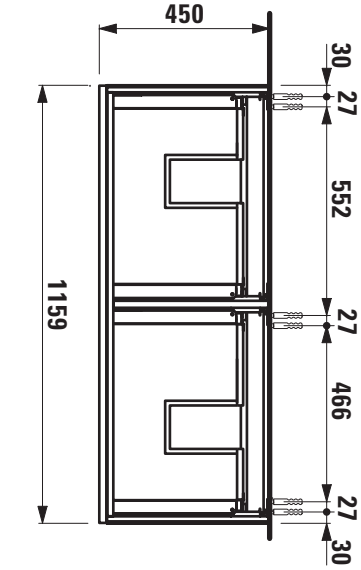
450
30
27
552
27
466
27
30
1159

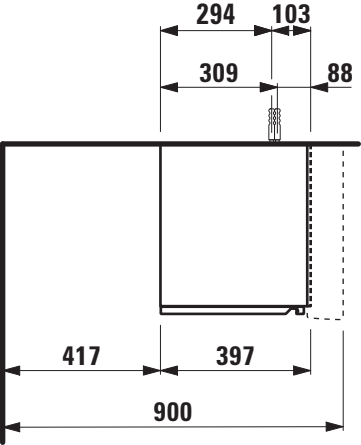
294
103
309
88
417
397
900