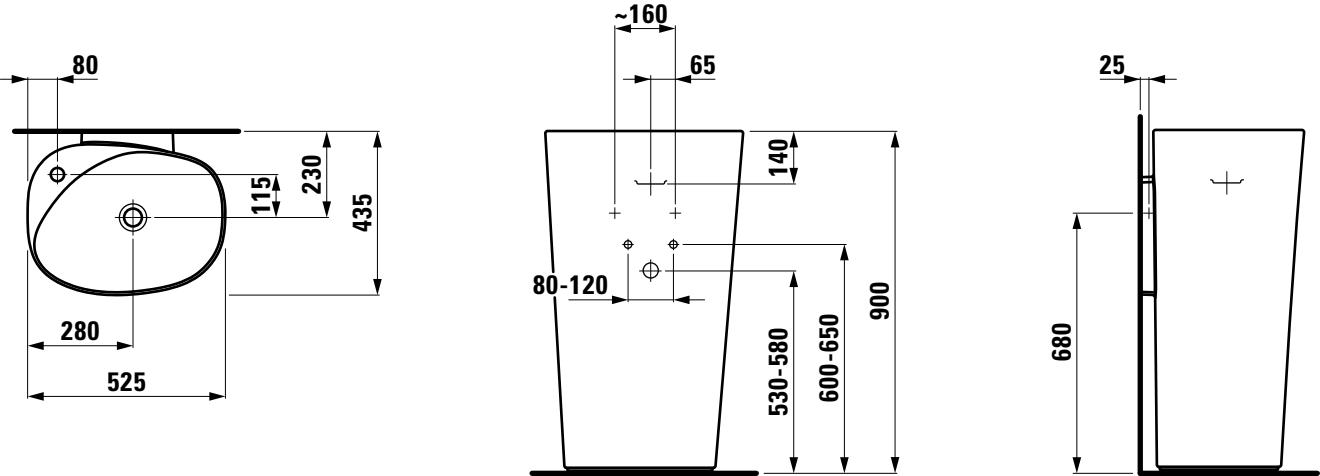
80
230
115
435
280
525
~160
65
140
80-120
530-580
600-650
900
25
680